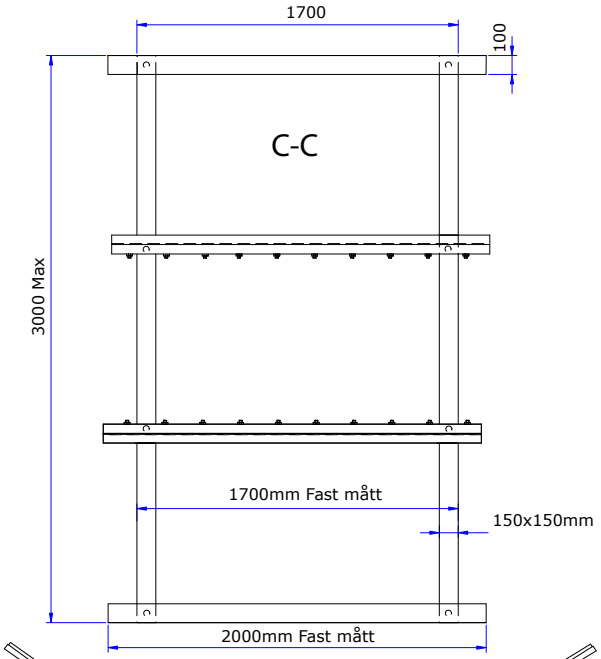

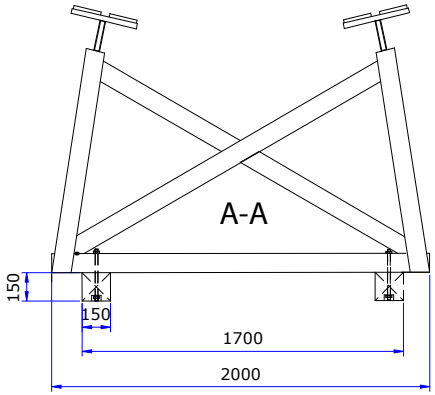

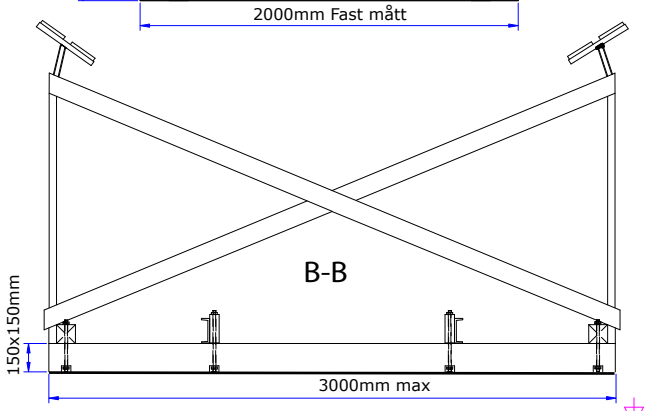

Längdmått anger maxmått 3000mm

Bredd: Fast mått inner 1700mm resp bredd utv 2000mm

Vaggans ram, underliggare och medar förborras och förbinds med M16 gängstång och mutter.

Märk upp vaggan tydligt med namn.

Material

A-A Gavel:
Stolpe + krysstag Trä 100x40mm
Underliggare trä 100x100mm,
(vid U-balk 100x50mm)
Medar 150x150mm
krysstag 100x25

Sida B-B
Krysstag 100x25
Mittbalksstöd 2st U-Balk, UNP 12, eller liknande.
Bultas med genomgående M16x75
Övrigt: Justerbara stöttor mot båtskrov.

Vaggan ska godkännas av hamnkapten före användning.

RevNo	Revision note	Date	Signature	Checked

Itemref	Quantity	Title/Name, designation, material, dimension etc		Article No /Reference	
Designed by Grödinge båtklubb	Checked by XXX	Approved by – date XXX – 00/00/00	File name vaggapdf.dwg	Date 07-04-23	Scale

Passar hydraulvagn GBK-Båtklubb

Båtvagga Grödinge båtklubb

Edition 1:3 | Sheet 1/1